# SPLITFLOWER
## FACCIAVISTA SPLITTATA

## CERTIFICAZIONE CAM *SU RICHIESTA*

**Requisiti tecnici CAM:** I prodotti soddisfano i requisiti CAM di cui al decreto 23/06/22 del ministero della transizione ecologica

**Scheda 2 E**

## CARATTERISTICHE TECNICHE (UNI EN 771-3)

Dimensioni (H1 / H2 X L x P) **mm 200/150x550x460**
Inclinazione muratura **29°**
Peso blocco **58 Kg/Cad**
Pezzi per m2 - Posa aperta max (36 cm) **Pz/m² 8,2**
Pezzi per m2- Posa aperta montaggio con Jolly:
fino a 36 cm **Pz/m² 8,2 Splitflower + 8,2 Jolly**
Pezzi per m2 - posa chiusa **Pz/m² 14**
Finitura **Splittata**
Colori **Sabbia / Grigio**
Massa volumica cls **Kg/m³ > 2000**
Resistenza a compressione **Mpa > 20**
Resistenza a flessione **Mpa NPD**
Assorbimento d'acqua (771-3) **gr/m²s 2**
Emissione amianto **Nessuna**

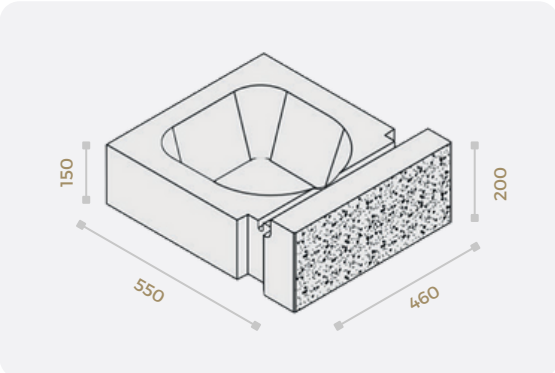


## IMBALLO

Blocchi a fila di pianale **nr 4**
Blocchi su pianale reggiato totali **nr 20**
Peso pianale totale **kg 1200**

**Le piante consigliate per l'inverdimento del muro realizzato con il blocco Splitflower sono:**

- **Pernettya**, a forma eretta e sempreverde con foglie somiglianti al mirto e bacche di colore rosso, rosa e bianco;
- **Cotoneaster**, a portamento strisciante con foglie ovali e lucenti dai frutti color rosso corallo;
- **Crataegus**, (biancospino) con forma eretta a foglia caduca, grande arbusto molto longevo con fiori bianchi in aprile e maggio.

## VOCE DI CAPITOLATO

Fornitura di nr_____blocchi a facciavista splittata mediante spacco meccanico, denominati Splitflower, da impiegare per la realizzazione di muri di contenimento a secco. I blocchi sono realizzati in calcestruzzo vibrocompresso con massa volumica maggiore di 2.000 kg/m3 prodotti con sistema di qualità certificato.

Tali strutture vengono ottenute dalla sovrapposizione, sfalzata a secco, dei singoli elementi posti su idonea fondazione, ad una distanza variabile da 0 a 34 cm e riempiti con ghiaia drenante nel primo corso, nei successivi con terreno vegetale piantumabile. Il piano di posa della fondazione dovrà essere situato al di sotto della coltre di terreno vegetale e dello strato interessato al gelo ed alle variazioni di umidità stagionale.

La fondazione dovrà inoltre essere posta a profondità tale da soddisfare le necessità progettuali e risultare protetta da fenomeni di erosione. Il manufatto si presenta a sezione quadrata e cava per favorire il riempimento con ghiaia drenante o terreno vegetale, è inoltre provvisto nella parte anteriore di un rilievo adibito ad appoggio dei blocchi dei corsi superiori.
La staticità del muro si ottiene grazie alla collaborazione di tale rilievo degli elementi.

**Valente Srl di Pietro Valente** | C/da Patriarca 3 - 87040 San Lorenzo del Vallo (CS)
Tel. **0981 954840** | Email. **valentesrl@gmail.com** | www.**valentesrl.com**